Quincalux

Stockholm Collectie - Meubelknop/greep



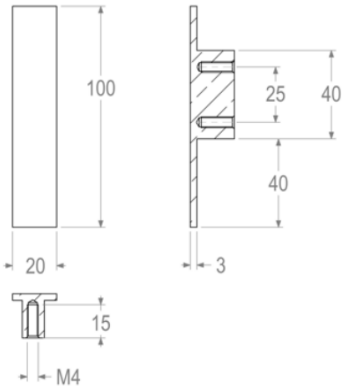

Product informatie

Collectie	Stockholm
Type	Meubelknop/greep
Referentie	159-20-60-01
Afwerking	Zwart textuur (60)
Eenheid	Stuk
Materiaal	Messing
Gebruik	Binnenshuis
Lengte	100 mm
Breedte	20 mm
Hoogte	20 mm
Asafstand	32 mm
Schroefmaat	M4
Productie	Handgemaakt in België

Kouterstraat 7, B-8560 Wevelgem, Belgium
info@quincalux.com