Quincalux

322 Collectie - Deurgreep



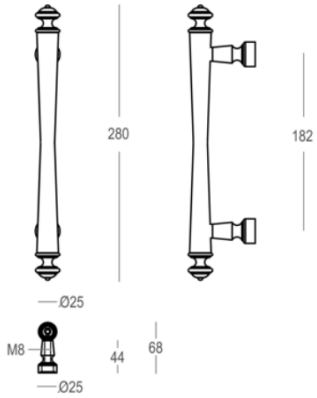

Product informatie

Collectie	322
Type	Deurgreep
Referentie	322-82-96-01/182
Afwerking	Tin (96)
Eenheid	Stuk
Materiaal	Messing
Gebruik	Buiten/Binnenhuis
Lengte	280 mm
Breedte	25 mm
Hoogte	68 mm
Asafstand	182 mm
Schroefmaat	M8
Gewicht	762 gr
Inclusief montage	2x 818-VA
Productie	Handgemaakt in België

Kouterstraat 7, B-8560 Wevelgem, Belgium
info@quincalux.com