Quincalux

850-02 Collection - Cuvettes encastrées

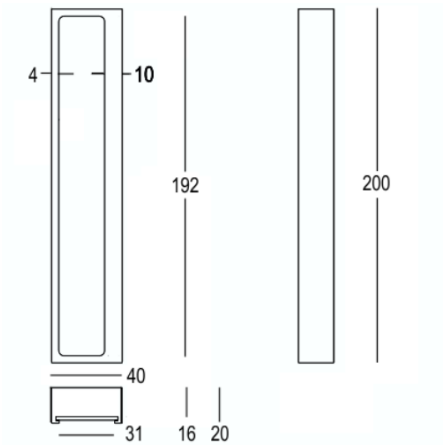

Information produit

Collection	850-02
Type de produits	Cuvettes encastrées
Référence	850-02-22-01/200
Patine/Finition	Laiton mat satiné (22)
Unité	Pièce
Matériel	Laiton
Utilisation	A l'intérieur de la maison
longueur	200mm
Largueur	31/40mm
Hauteur	16/20mm
Production	Fabriqué à la main en Belgique

Kouterstraat 7, B-8560 Wevelgem, Belgium
info@quincalux.com