Quincalux

Athena Collection - Serrure de confidentialité pour hôtel

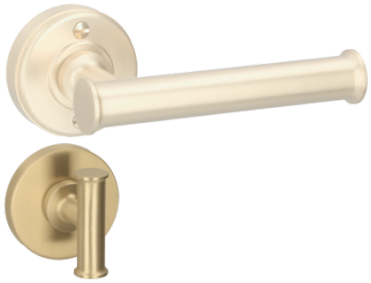

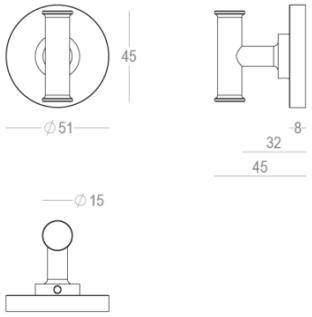

Information produit

Collection	Athena
Type de produits	Serrure de confidentialité pour hôtel
Référence	198-HP-22-11-PR/167
Patine/Finition	Laiton mat satiné (22)
Matériel	Laiton
Utilisation	A l'intérieur de la maison
longueur	45 mm
Largeur	15 mm
Hauteur	45 mm
Entraxe	38 mm
Compatibiliteit & certificatie	Salto (ANSI) & Vingcard
Production	Fabriqué à la main en Belgique

Kouterstraat 7, B-8560 Wevelgem, Belgium
info@quincalux.com