Quincalux

086-00 Collection - Poignées de portes



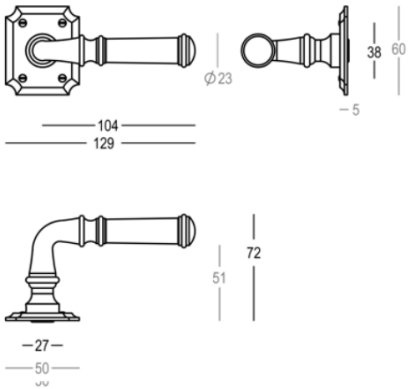

Information produit

Collection	086-00
Type de produits	Poignées de portes
Référence	086-R0-01-22/069
Patine/Finition	Laiton brillant poli (01)
Unité	Paire
Matériel	Laiton
Utilisation	A l'intérieur de la maison
longueur	116 mm
Largueur	R-23 mm/R-50 mm
Hauteur	65 mm
Taille de vis	V/8mm
Poids	282 gr
Production	Fabriqué à la main en Belgique

Kouterstraat 7, B-8560 Wevelgem, Belgium
info@quincalux.com