Quincalux

082 Collection - Poignées de portes



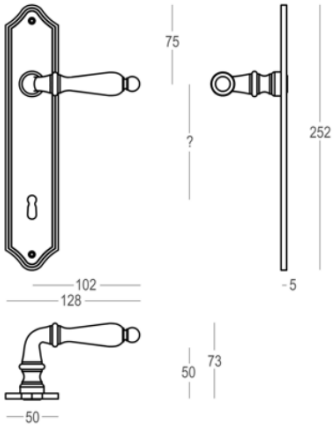

Information produit

Collection	082
Type de produits	Poignées de portes
Référence	082-00-41-22
Patine/Finition	Bronze mat satiné (41)
Unité	Paire
Matériel	Laiton
longueur	252 mm
Largueur	128 mm
Hauteur	72 mm
Entraxe	?
Poids	595 gr
Production	Fabriqué à la main en Belgique

Kouterstraat 7, B-8560 Wevelgem, Belgium
info@quincalux.com